Kit RT2012 sortie murale Système Apollo pellets Joncoux

Kit RT2012 sortie murale Système Apollo pellets Joncoux Maison système sortie murale : - 1 coquille Haut 850 mm

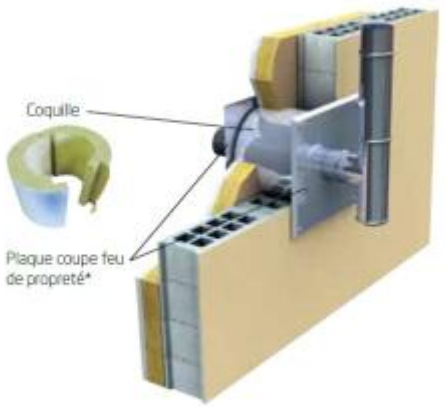

Marque : JONCOUX
Référence : CDC184

Prix : 251.90€

Options disponibles :
Solutions RT2012 : Ø 80/125 conduit concentrique, Ø 100/150 Conduit concentrique

Critères associés :
Type de conduit : Conduits pour appareils aux pellets
Diamètre conduit : Diamètre 80 mm

Kit RT2012 sortie murale Système Apollo pellets Joncoux

Système Apollo pellets : Système RT2012

La réglementation thermique RT2012, obligatoire dés 2011 dans le tertiaire et en 2013 dans le résidentiel, calque ses objectifs sur ceux du label BBC-Effinergie.

Les systèmes RT2012 permettent de répondre aux exigences de la nouvelle réglementation en maisons individuelles tout en garantissant une sécurité maximale.

Diamètre 80/125 et 100/150 mm

Système sortie murale comprenant :

- 1 coquille Haut. 850 mm

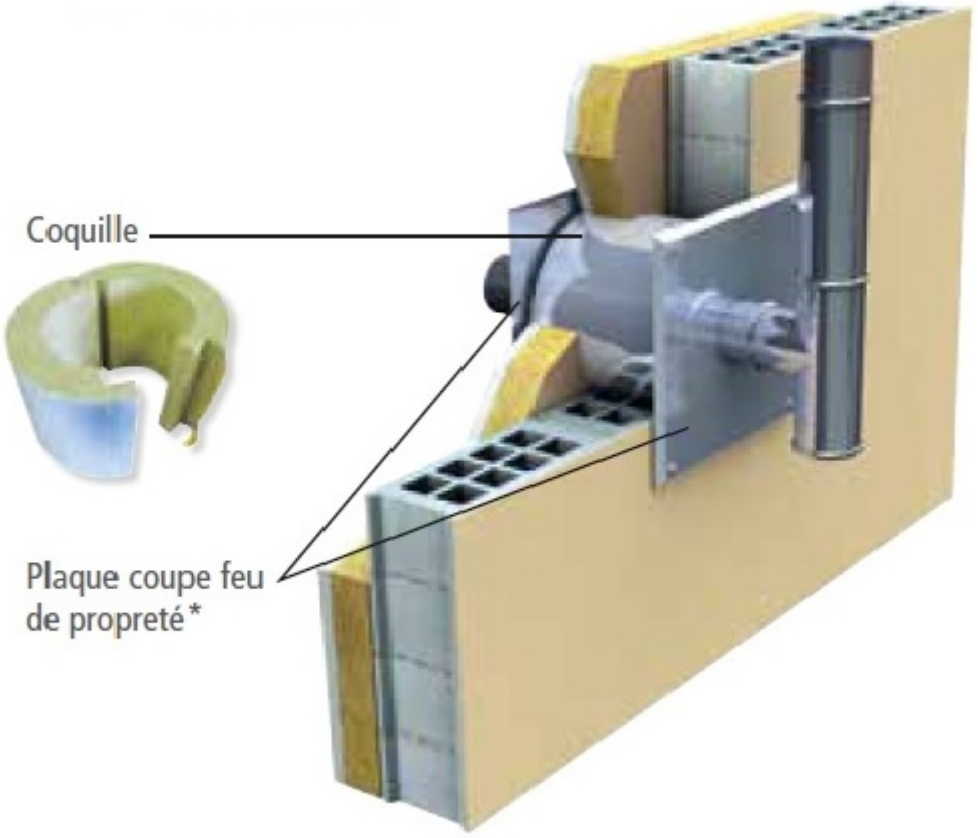

Schéma de montage

Schéma de montage:

Pour garantir une installation sécurisée, il est important de monter l'ensemble des éléments fournis dans le système isolé:

- Prévoir un matériau incombustible, classé M0 ou A2-s1,do, au niveau du plafond et des 4 cloisons de coffrage.
- Prévoir une réservation au niveau du plafond, suivant le diamètre extérieure de la coquille
- Installer la coquille autour du conduit, à l'aide la la languette autocollante.
- Mettre en place le bouclier thermique, par 4 vis dans chaque coin, il protégera le haut du coffrage.
- Coffrer le conduit de fumée sur toute la hauteur.
- Mettre 2 grilles en haut du coffrage, juste sous le bouclier thermique, et 2 grilles en partie basses.

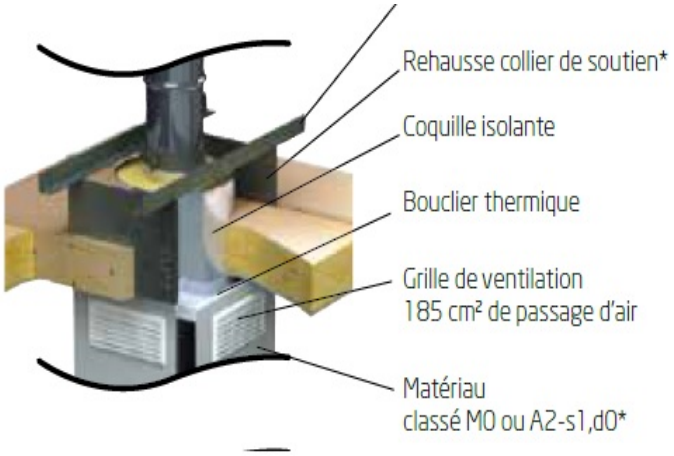

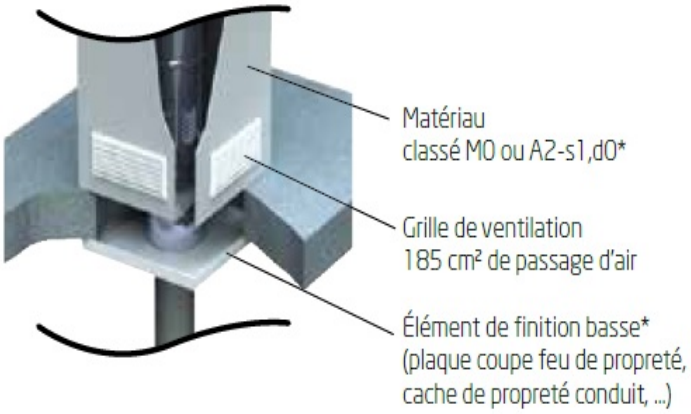

Lien vers la fiche du produit